【交流回路】17.コイルとコンデンサ

■ HW

□に抵抗、コイル、コンデンサのいずれか一つの素子を入れると

$$v=628\sin 628t$$

$$i=2\sin\left(628t-\frac{\pi}{2}\right)$$
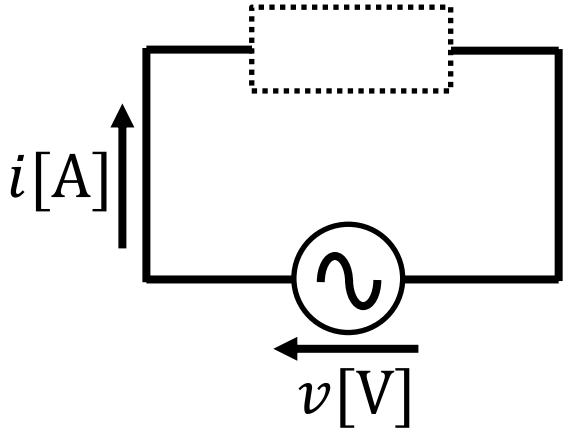
となった。このときの、□の素子および、その抵抗値、インダクタンス、静電容量のいずれかを求めよ。