【直流回路】7.ブリッジ回路

■ HW (H23 問6)

図の直流回路において、200[V]の直流電源から流れ出る電流が25[A]である。16[Ω]とr[Ω]の抵抗の接続点 a の電位を V_a[V]、8[Ω]と R [Ω]の抵抗の接続点bの電位をV_b[V]とする。$V_a = V_b$ となるr[Ω]とR[Ω]の値の組み合わせとして、正しいものを次の(1)～(5)のうちから一つ選べ。

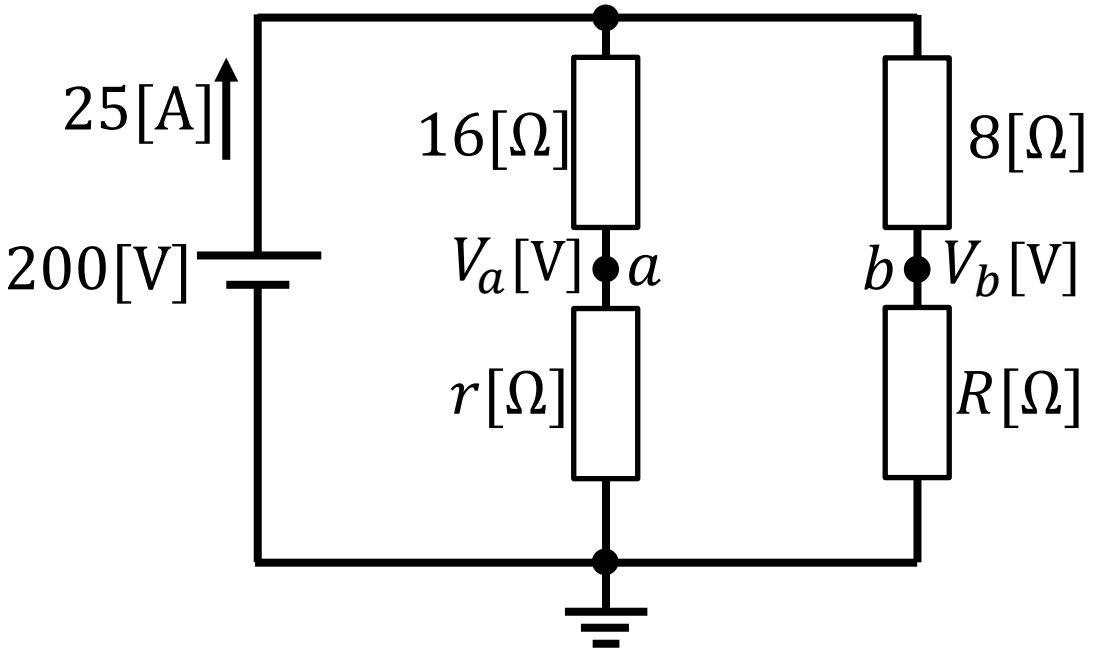

	r	R
(1)	2.9	5.8
(2)	4.0	8.0
(3)	5.8	2.9
(4)	8.0	4.0
(5)	8.0	16