【直流回路】3.合成抵抗

■ HW

①直列回路・並列回路のそれぞれの合成抵抗の求め方を覚える。
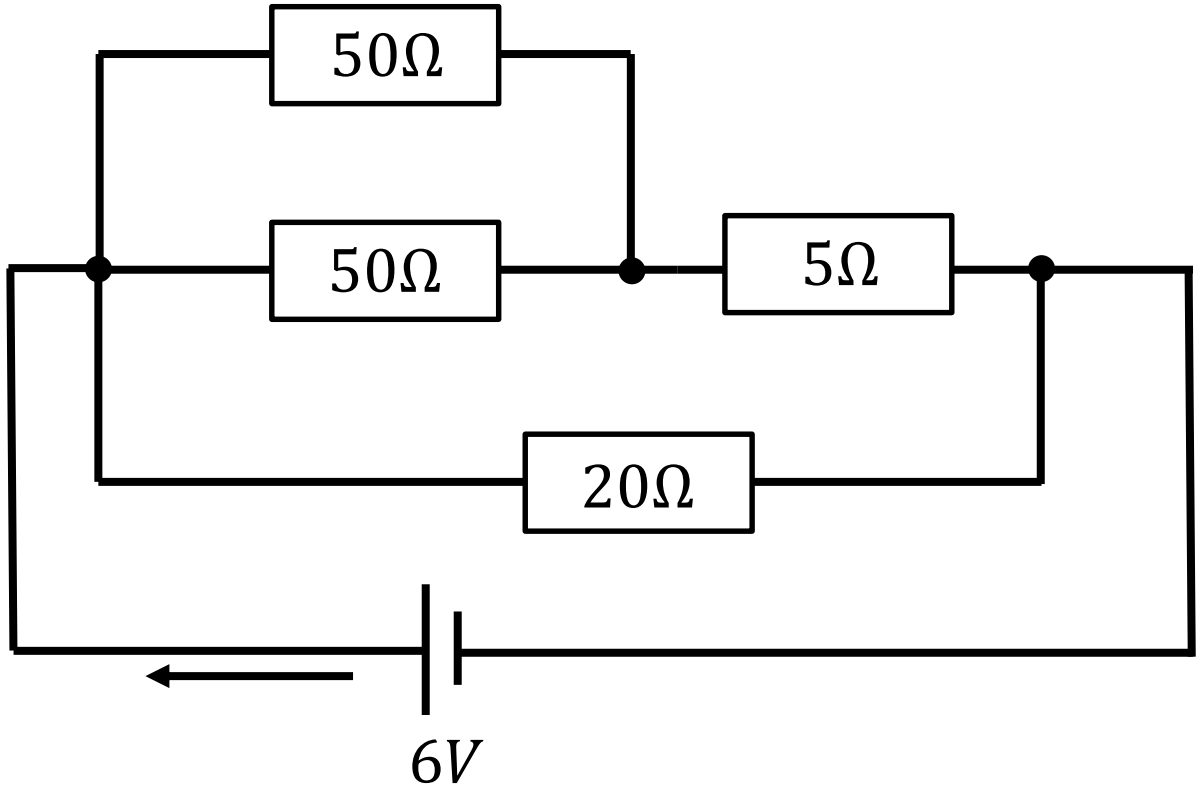
②下の回路の回路全体の抵抗を求め、電流を求める。